Auflaufbremse montieren

1. Schrauben Sie die vormontierte Auflaufbremse (1) mit den M6x16 Linsenkopfschrauben (2), wie auf dem Bild zu sehen an das Spureinstellungsrohr (3). Nutzen Sie dabei die 1 bis 2 Spacer (4) bzw. Schrauben sie die Einheit direkt auf das Nabenhalteblech (5) (je nach Lage der Nabe). Nutzen Sie für die Verschraubung die (in Fahrtrichtung gesehen) hintersten M6 Gewindebohrungen.

2. Tauschen Sie die M8 Mutter, mit der die Lenkstange am Lenker befestigt ist, mit der M8 Kugelkopfmutter (6) aus.

3. Stecken Sie den Kugelgelenkkopf (7) auf die Kugelkopfmutter.

4. Ziehen Sie alle Schrauben fest an.

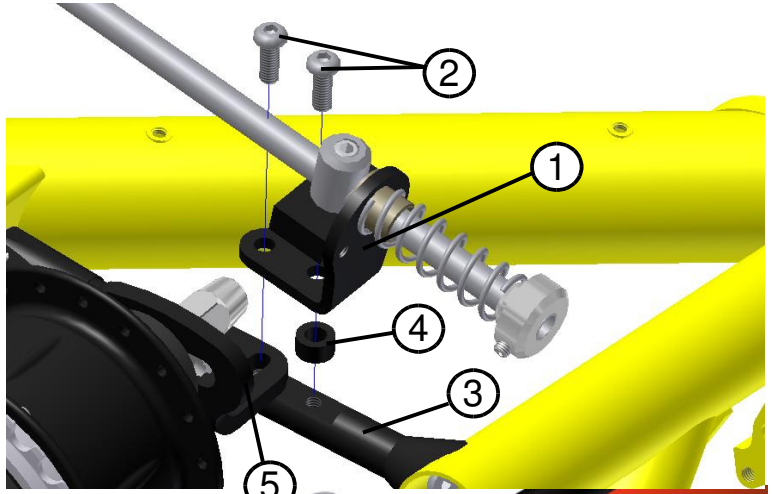

Mounting the overrun brake

1. Use the M6x16pan head bolts (2) to mount the pre-assembled overrun brake (1) on the tracking adjustment (3). Use 1 to 2 of the spacer (4) or mount it directly on the hub plate (5) (depends on position of hub). Use the 2 threads most back (view in drive direction), like shown on the picture.

2. Replace the M8 nut, with the steering rod is attached to the handlebars, with the M8 ball nut (6).

3. Insert the ball bearing head (7) on the ball nut.

4. Tighten all bolts firmly.

Haltewinkel montieren

Wenn die Auflaufbremse nicht benutzt wird, d.h. Das Kettwiesel als eigenständiges Fahrrad genutzt wird, muss die Bremsstange abgekoppelt und über den Clip (8) an dem Haltewinkel fixiert werden.

Achtung!

Vergewissern Sie sich, dass die Bremsstange richtig fixiert ist.
Ansonsten kann die Bremsstange die Lenkung blockieren. Unfall- und Verletzungsgefahr!

1. Positionieren Sie den Winkel (9) so (von unten gesehen), das ein 1-3mm Spalt zwischen Winkel und Stange ensteht.

2. Markieren Sie die Lochpositionen mit einem Stift.

3. Bohren Sie mit einem 5mm Bohrer die Löcher in den Rahmen.

4. Schrauben Sie den Haltewinkel mit den M5x12 Linsenkopfschrauben und Muttern fest. Verwenden Sie Schraubenkleber.

Install the tie-down bracket

If the overrun brake is not used (i.e. the Kettwiesel is used as a standalone bike) the brake rod must be disconnected from the handlebar and fixed at the clip (8) at the bracket.

Caution!

Make sure that the brake rod is fixed properly.
Otherwise the brake rod can block the steering. Risk of accident and injury!

1. Positon the bracket (9) (viewed from below) so the result is a 1-3mm gap between the bracket and rod.

2. Mark the hole locations with a pencil.

3. Drill the holes with a 5mm drill bit.

4. Screw the bracket firmly with the M5x12 pan head bolts and nuts.Use loctite.